系統構成(実績)

転載禁止

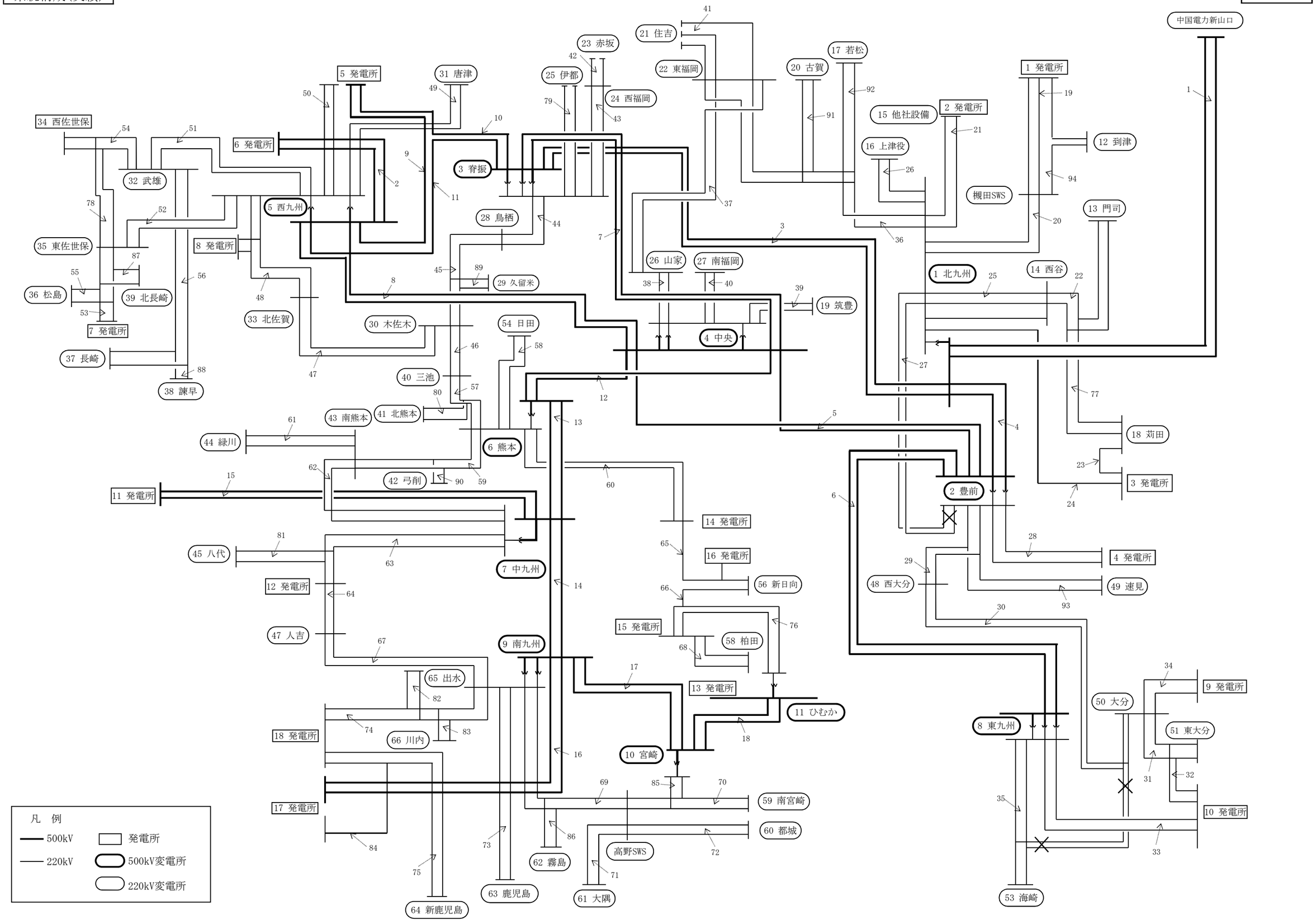
中国電力新山口
1 発電所
2 発電所
3 脊振
4 中央
5 西九州
6 熊本
7 中九州
8 東九州
9 南九州
10 宮崎
11 ひむか
1 北九州
2 豊前
3 発電所
4 発電所
5 発電所
6 発電所
7 発電所
8 発電所
9 発電所
10 発電所
11 発電所
12 発電所
13 発電所
14 発電所
15 発電所
16 発電所
17 発電所
18 発電所
12 到津
13 門司
14 西谷
15 他社設備
16 上津役
17 若松
18 苅田
19 筑豊
20 古賀
21 住吉
22 東福岡
23 赤坂
24 西福岡
25 伊都
26 山家
27 南福岡
28 鳥栖
29 久留米
30 木佐木
31 唐津
32 武雄
33 北佐賀
34 西佐世保
35 東佐世保
36 松島
37 長崎
38 諫早
39 北長崎
40 三池
41 北熊本
42 弓削
43 南熊本
44 緑川
45 八代
46 人吉
47 出水
48 西大分
49 速見
50 大分
51 東大分
53 海崎
54 日田
56 新日向
58 柏田
59 南宮崎
60 都城
61 大隅
62 霧島
63 鹿児島
64 新鹿児島
65 川内
66 高野SWS
槻田SWS
凡 例
500kV
220kV
発電所
500kV変電所
220kV変電所